Sleufbrug

volgens ZTV-SA

Montage- en gebruikshandleiding

De sleufbrug dient om sleuven te overbruggen en voldoet aan de bepalingen van de ZTV-SA.

Technische gegevens:

vrije hoogte 1,00 m
vrije breedte 1,00 m
Afmetingen dichtgeklapt = lengte x 1,13 x 0,15 m
Toegelaten belasting = belastingsklasse 2 (150 kg/m²)

Art.nr.	Lengte	Gewicht max.	sleufbreedte
19660	**1,64 m**	**63 kg**	**1,24 m**
19661	**2,14 m**	**85 kg**	**1,74 m**
19800	**3,14 m**	**101 kg**	**2,74 m**

Algemene aanwijzing
Enkel onderdelen in onberispelijke staat en originele onderdelen mogen gebruikt worden. De sleufbrug mag enkel volgens haar bestemming gebruikt worden. De voorschriften ter voorkoming van ongevallen moeten nageleefd worden.

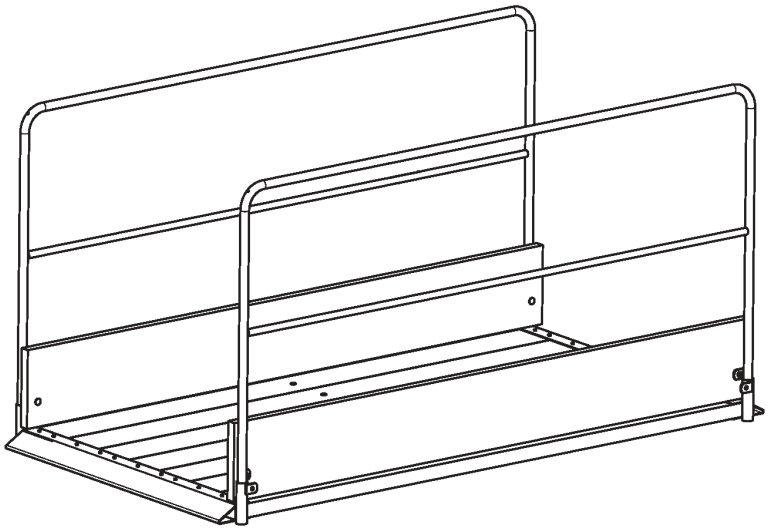

Opbouw en gebruik
De müba-sleufbrug wordt in dichtgeklapte toestand geleverd. Na het plaatsen van de leuningen is de sleufbrug klaar voor gebruik.

De leuningen kunnen aan de vier hoeken met een nagel beveiligd worden tegen onbedoeld uitlichten.

De sleufbrug moet aan beide zijden van de sleuf minstens 20 cm opliggen.

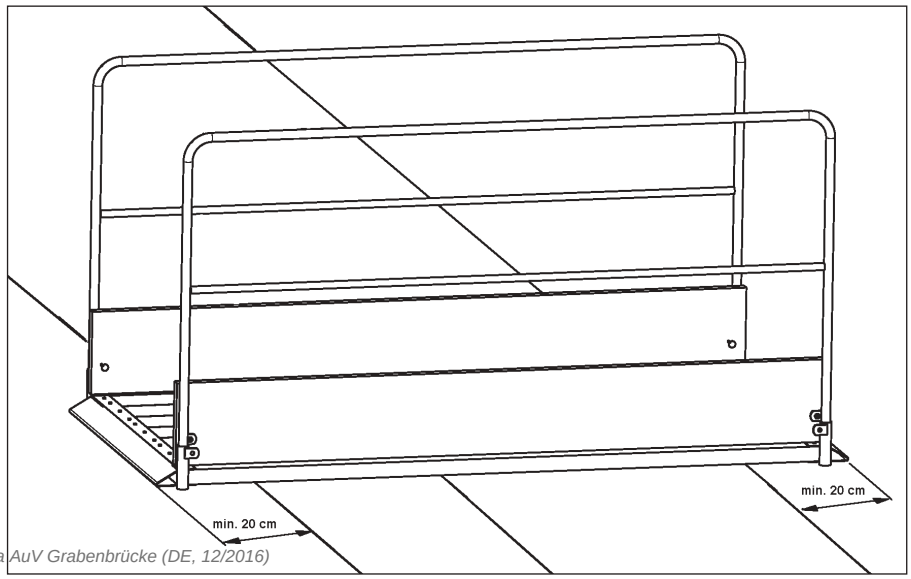

Nederlandse vertaling door Uniconstruct · origineel: müba AuV Grabenbrücke (DE, 12/2016)

Technische wijzigingen voorbehouden 01.12.16

Müller + Baum Baugerätefabrik GmbH & Co. KG
Birkenweg 52 · 59846 Sundern/Hachen · Postfach 2045 · 59837 Sundern/Hachen
Tel. +49 (0) 2935/801-0 · Fax. +49 (0) 2935/801-42 · www.mueba.de · E-mail: service@mueba.de