Alu-sleufbrug

volgens ZTV-SA

Montage- en gebruikshandleiding

De aluminium sleufbrug dient om sleuven te overbruggen en voldoet aan de bepalingen van de ZTV-SA.

Technische gegevens:
vrije hoogte 1,00 m
vrije breedte 1,00 m
toegelaten belasting
belastingsklasse 3 (200 kg/m²)

Art.nr. 19635 lengte 2,28 m
Afmetingen dichtgeklapt 2,28 x 1,11 x 0,20 m, gewicht 43 kg

Art.nr. 19636 lengte 3,28 m
Afmetingen dichtgeklapt 3,28 x 1,11 x 0,20 m, gewicht 64 kg

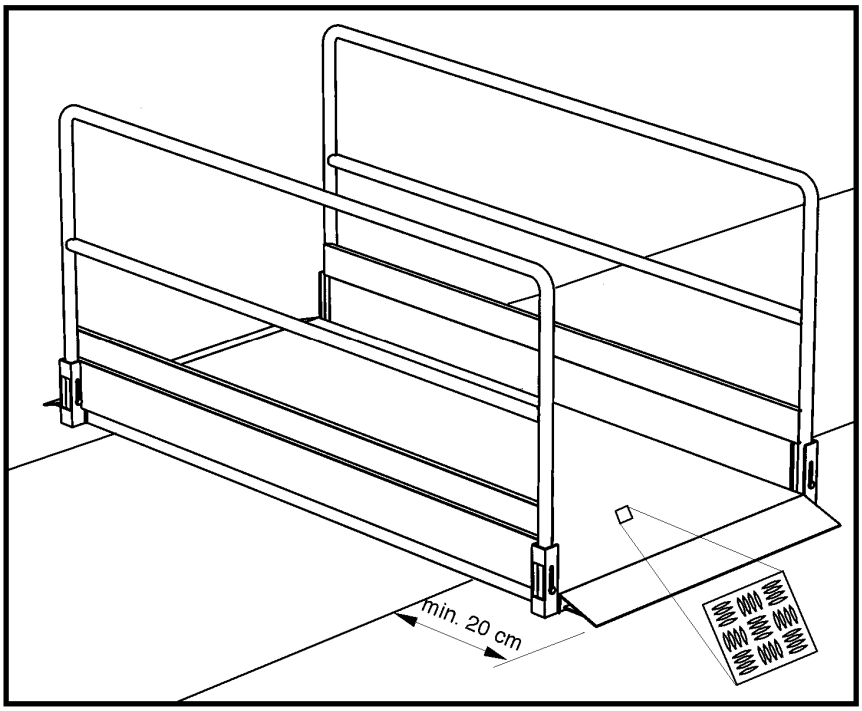

Algemene aanwijzing
Enkel onderdelen in onberispelijke staat en originele onderdelen mogen gebruikt worden. De aluminium sleufbrug mag enkel volgens haar bestemming gebruikt worden. De voorschriften ter voorkoming van ongevallen moeten nageleefd worden.

Opbouw en gebruik
De aluminium sleufbrug wordt in dichtgeklapte toestand geleverd. Na het openklappen van de leuningen is de aluminium sleufbrug klaar voor gebruik. De vloer heeft een antislip-oppervlak. De aluminium sleufbrug moet aan beide zijden van de sleuf minstens 20 cm opliggen.

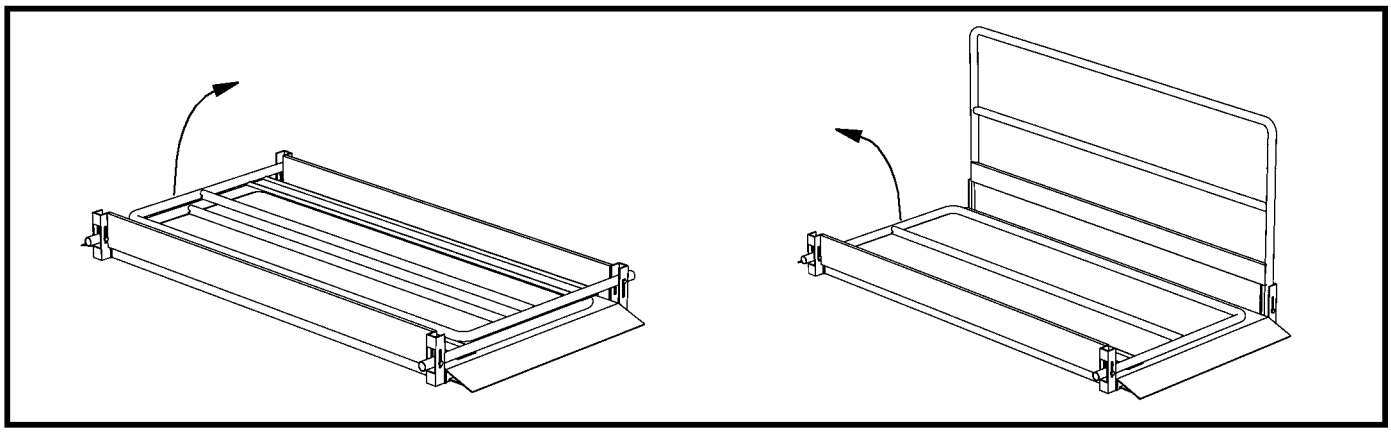

Nederlandse vertaling door Uniconstruct · origineel: müba AuV Alu-Grabenbrücke (DE, 08/2014)

Technische wijzigingen voorbehouden 14.08.14

Müller + Baum Baugerätefabrik GmbH & Co. KG
Birkenweg 52 · 59846 Sundern/Hachen · Postfach 2045 · 59837 Sundern/Hachen
Tel. +49 (0) 2935/801-0 · Fax. +49 (0) 2935/801-42 · www.mueba.de · E-mail: service@mueba.de